BED ベッド

≫ ROSETULTIME ロゼユルティーム | Philippe Nigro 2017 フィリップ ニグロ

IMPORTANT

カバーは取り外しできません。ボトムにスラットボーゲンを使用することはできません。
サイズに関わらずヘッドボードには真ん中に縦の縫製ライン、横にタフティングラインが入るデザインになっています。

THE CONCEPT（概念） & FEATURE（特徴）

フィリップ・ニグロがデザインしたこのベッドは、きれいなディテールのアップホルスタリーのベッドです。ヘッドボードにはたくさんのウレタンを使用し、ソフト感のあるもたれ心地で、睡眠に入る前のリラックスタイムを提供してくれます。ヘッドボードの真ん中にある水平ラインは、アクセントデザインになります。やわらかいカーブはヘッドからフットまで延び、全体的に美しいラインをつくっています。カバーはさまざまなファブリックから選ぶことができます。

STRUCTURE（構造）

■構造：ヘッドボード、フレーム：積層合板、ウレタンフォーム、ポリエステル綿

ボトム：座板仕様

脚：ポリプロピレン樹脂、ブラック色

マットレス：ポケットコイル（平行配列）

●平面図 1／50 （単位：mm）

PS

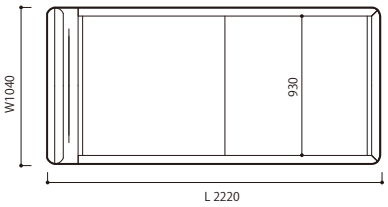

SD

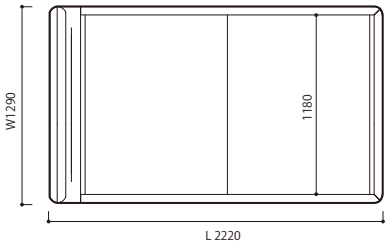

Q2

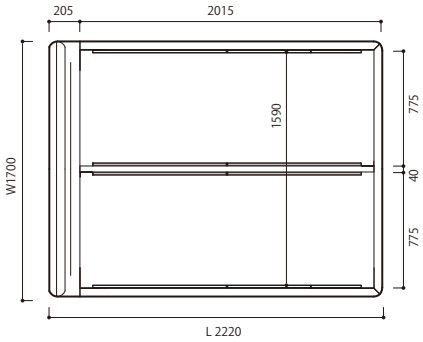

●正面図

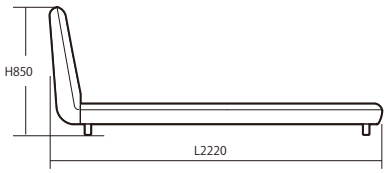

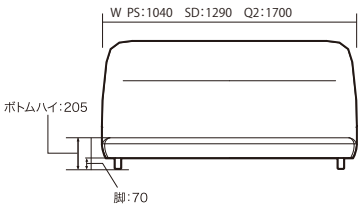

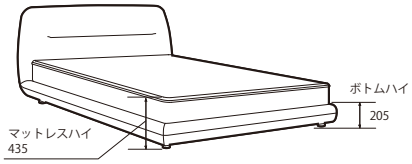

マットレス

PS：W970×D1960×H235
SD：W1220×D1960×H235
Q2：W1630×D1960×H235

BED ベッド

≫ ROSETULTIME ロゼユルティーム

Philippe Nigro 2017 フィリップ ニグロ

品名［コード］ / 生地ランク	フレーム+座板		
	PSサイズ	SDサイズ	Q2サイズ
C	税込￥330,000 （本体￥300,000 ）	税込￥352,000 （本体￥320,000 ）	税込￥456,500 （本体￥415,000 ）
D	税込￥341,000 （本体￥310,000 ）	税込￥363,000 （本体￥330,000 ）	税込￥467,500 （本体￥425,000 ）
E	税込￥346,500 （本体￥315,000 ）	税込￥368,500 （本体￥335,000 ）	税込￥478,500 （本体￥435,000 ）
G	税込￥352,000 （本体￥320,000 ）	税込￥374,000 （本体￥340,000 ）	税込￥484,000 （本体￥440,000 ）
H	税込￥363,000 （本体￥330,000 ）	税込￥385,000 （本体￥350,000 ）	税込￥495,000 （本体￥450,000 ）
I	税込￥374,000 （本体￥340,000 ）	税込￥401,500 （本体￥365,000 ）	税込￥511,500 （本体￥465,000 ）
J	税込￥379,500 （本体￥345,000 ）	税込￥407,000 （本体￥370,000 ）	税込￥522,500 （本体￥475,000 ）
K	税込￥407,000 （本体￥370,000 ）	税込￥434,500 （本体￥395,000 ）	税込￥550,000 （本体￥500,000 ）
L	税込￥418,000 （本体￥380,000 ）	税込￥451,000 （本体￥410,000 ）	税込￥572,000 （本体￥520,000 ）
M	税込￥434,500 （本体￥395,000 ）	税込￥478,500 （本体￥435,000 ）	税込￥599,500 （本体￥545,000 ）

＋

品名［コード］ / 生地ランク	マットレス		
	PSサイズ ［6530520482］	SDサイズ ［6524520481］	Q2サイズ ［6512031247］
	税込￥110,000 （本体￥100,000 ）	税込￥132,000 （本体￥120,000 ）	税込￥187,000 （本体￥170,000 ）

2年保証　日本製　製造4~5週